製品カテゴリー： 屋外用LED投光器 30W	型番　　下記参照

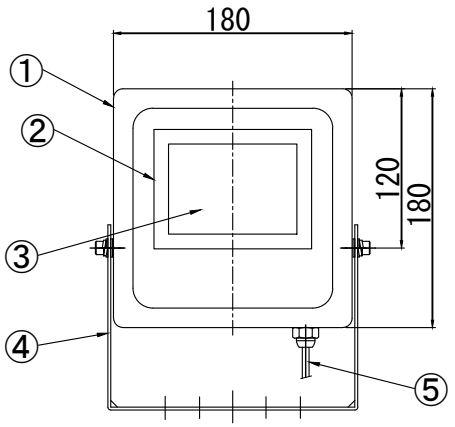

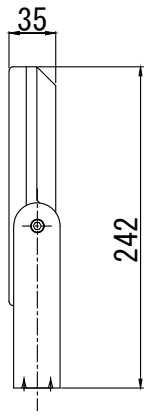

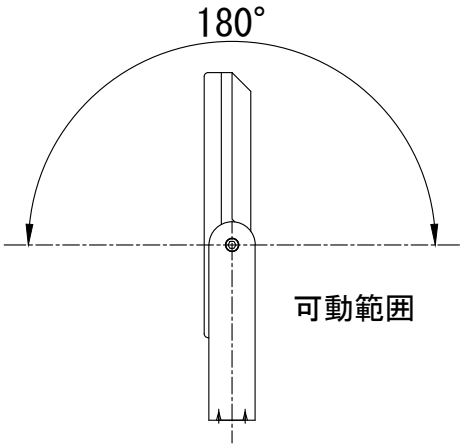

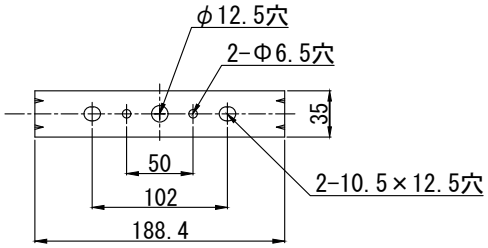

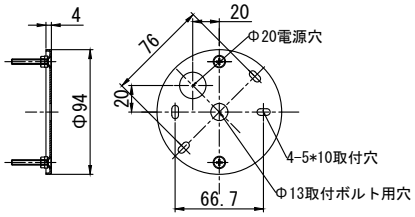

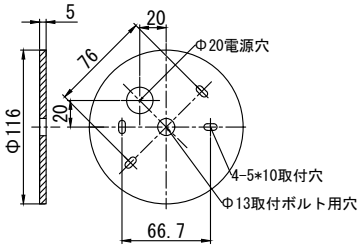

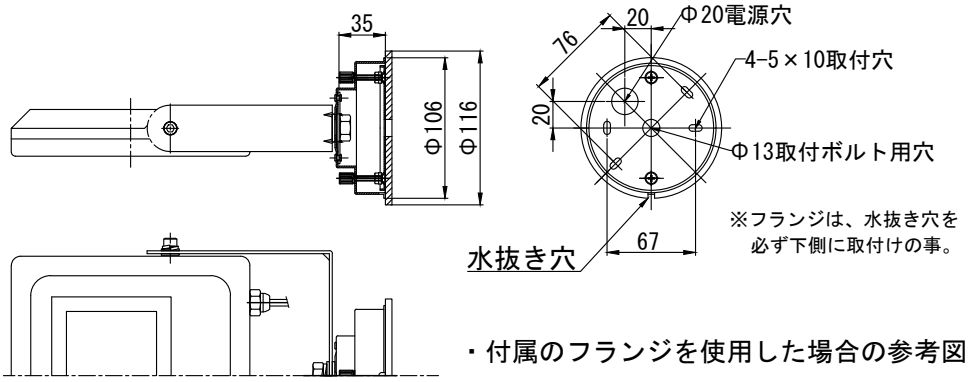

・付属のフランジを使用した場合の参考図

型　番	本体	色温度	皮相電力(100/200)	消費電力	全光束	重量(フランジ有重量)
TS-810-30-30-B	黒	3000K	30.3VA/31.7VA	30W	3300lm	1.3kg(1.55kg)
TS-810-30-30-W	白					
TS-810-30-57-B	黒	5700K			3600lm	
TS-810-30-57-W	白					

⚠ 安全に関するご注意

・施工は取扱説明書にしたがい確実に行ってください。
　施工に不備があると、落下・火災の原因となります。
・器具を改造しないでください。落下・感電・火災の原因となります。
・第三種設置工事を必ず行ってください。不備があると感電の原因となります。
・表示された電源電圧(定格電圧±６％)以外の電源を使用しないでください。
　感電・火災の原因となります。
・腐食性のガスの発生するところでは使用しないでください。
・この器具は耐塩害仕様ではありません。塩害地域には取り付けないでください。
　早期に錆・腐食などが生じ、火災・感電・落下の原因となります。
・火気の近くでは使用しないでください。火災・感電・落下の原因となります。
・この器具は防雨型器具です。
・周囲温度5～35℃以外では、使用しないでください。
　火災の原因となります。
・調光不可

部番	部 品 名	材質・素材厚	数量	備　　考
7				
6				
5	キャブタイヤコード	2PNCT 0.75㎟×3	1	1.5m(白・黒・緑)
4	アーム	ALP	1	塗装仕上げ
3	LED		1式	ソウルセミコン
2	保護シールド	強化ガラス	1	マット仕上げ
1	本体	ADC	1	塗装仕上げ

特記事項
演 色 性：Ra80
寿　　命：40,000時間
ケーブル：1.5m付
※100V入力時：消費電力 30W/0.30A

型　番
TS-810-30-30-B
TS-810-30-30-W
TS-810-30-57-B
TS-810-30-57-W

入力電圧	100/200V			V:W数	100/200V:30W
作成日	承認	検印	作成	器具重量	(※フランジ使用時) 1.3kg(1.55kg)
2018.9.3		H.K	H.K	テス・ライティング 株式会社	